Bulletin 08/2023

zur Ausschreibung Gran Turismo Cup Race (GTC Race)
DMSB-Reg.-Nr.: 329/23, genehmigt am 24.02.2023

Ab sofort gelten folgende Änderungen und Ergänzungen
(Änderungen/Ergänzungen sind *kursiv* gedruckt)

Teil 2 Technisches Reglement

1.12.3 Vorgeschriebener Kraftstoff wird wie folgt geändert:

„Zu dem jeweiligen Rennwochenende wird für die jeweilige Veranstaltung eine feste Tankstelle vorgeschrieben und den Teilnehmern im Vorfeld durch die Veranstaltungsinfos und Bulletin mitgeteilt.

Für alle Sessions des GTC Race auf dem Nürburgring, vom 13. bis 15. Oktober 2023, wird die Tankstelle im Fahrerlager Nürburgring festgelegt.

Nur der von dieser Tankstelle vorgeschriebene Kraftstoff darf verwendet werden. Zu keinem Zeitpunkt der Veranstaltung darf sich nach der Abnahme durch die Technischen Kommissare ein anderer als der vorgeschriebene Kraftstoff in einem von der Technischen Abnahme abgenommenen Fahrzeugbefinden.
…“

Teil 3 Anlagen/Zeichnungen wird wie folgt ergänzt:

„Anlage 3:
Balance of Performance (BoP)

GT3

Number	Make	Evo	Model	Weight [kg]	Restrictor [n]	Restrictor [mm]
Klasse 1 [evo]						
GT3-038	Audi	2022	R8 LMS GT3 (evo II)	1.375	2	36
GT3-040	Lamborghini	2019	Huracan GT3	1.360	2	39
GT3-042	Mercedes	2019	AMG GT3	1.385	2	35
GT3-050	Porsche	2019	911 GT3 R	1.325	2	41,5
GT3-053	BMW	2022	M4 GT3	1.380	none	none
GT3-055	Porsche	2023	992 GT3 R	1.360	2	39,5
Klasse 1 [nicht evo]						
GT3-038	Audi	2019	R8 LMS GT3 (incl. evo I)	1.375	2	40
GT3-040	Lamborghini	2015	Huracan GT3	1.375	2	39
GT3-041	Porsche	2018	911 GT3 R	1.310	2	43
GT3-042	Mercedes	2016	AMG GT3	1.380	2	35
GT3-044	Ferrari	2018	488 GT3	1.345	none	none
Klasse 2						
GT3-017	Audi		R8 LMS Ultra GT3	1.360	2	49
GT3-023	BMW		Z4 GT3	1.340	1	81
GT3-025	Porsche		997 GT3 R	1.315	1	65
GT3-026	Corvette		Z06 R GT3	1.385	1	55
GT3-028	Mercedes		SLS AMG GT3	1.415	2	38
GT3-029	Ferrari		458 GT3	1.385	2	46
Klasse 3						
GTX	KTM	2020	GTX	1.170	none	none
ST	Lamborghini	2021	Huracan ST	1.365	2	41

Mindestgewicht / Minimum weight

D: *Fahrzeug MIT Fahrer und Fahrerausrüstung, ohne Nachfüllen und Ablassen von Kraftstoff und anderen Flüssigkeiten.*

ENG: *Vehicle **incl.** driver and driver equipment, without refilling or draining fuel and other fluids.*

Prüfdorn - Luftmengenbegrenzer / Test pin - Air Restrictor

D:

Gemäß den FIA/DMSB-Vorgaben muss jedes Fahrzeug der Klasse 1 und 2 mit einem (für dieses Fahrzeug homologierten) Luftmengenbegrenzer (Air Restrictor) ausgerüstet sein. Für jedes Fahrzeug der Klasse 1 und 2 muss bei der technischen Abnahme ein Prüfdorn vorgelegt werden.

ENG:

According to the FIA/DMSB specifications each car of group 1 has to be equipped with an (homologated for this car) air restrictor. It is mandatory that each car of group 1 has to present a test pin during the technical check.

Boost KTM X-BOW GTX			Boost Ferrari 488	
rpm	max. Pboost ratio		rpm	max. Pboost ratio
4000	2,40		4000	1,45
4500	2,40		4500	1,49
5000	2,40		5000	1,54
5500	2,40		5500	1,58
6000	2,40		6000	1,58
6500	2,40		6500	1,56
7000	2,40		7000	1,52
≥7250	2,40		≥7250	1,47

D:

- *Um das jeweilige Ladedrucklimit zu erhalten, muss das angegebene Ladedruckverhältnis mit dem veröffentlichten Umgebungsdruck multipliziert werden.*
- *Teilnehmer müssen den Ladedruck relativ zum Umgebungsluftdruck für jedes Event anpassen.*
- *Zur Ladedrucküberwachung wird die "FIA Boost Control Strategy v9" angewandt.*
- *Max. statischer Hinterachssturz -3,5°*

ENG:

- *Values are boost pressure ratio and need to be multiplicated by the ambient pressure to get the Pboost limit.*
- *Competitors must adjust boost pressure relative to ambient pressure at each event*
- *Control of Pboost strategy as per FIA Boost Control Strategy v9*
- *Max. static rear camber -3,5°*

GTC Race
Gran Turismo Cup | Unsere Serie

GT4

ADAC
Allgemeiner Deutscher
Automobil-Club e.V.
Hansastraße 19
80686 München
T +49 89 7676 0
F +49 89 7676 25 00

Balance of Performance
GT4 CARS
Track Nürburgring (GP Version)

Marke	Model	Min Weight Kg	BOP Ballast Kg	Total weight	Ride Height Front	BOP Extra mm	Ride Height Rear	BOP Extra Mm	Comments
Aston Martin	Vantage AMR GT4	1445	+40	1485	93	+15	102	+0	SRO 2020 MAP 2 ECU MAP BOP 2020
Audi	R8 GT4	1460	+35	1495	95	+10	107	+0	Restrictor 44 mm
BMW	M4 GT4	1430	+15	1445	124	+5	119	+0	Silver Stick
BMW	G82 M4 GT4	1480	+30	1510	138,90	+15,10	149,50	+10,50	MAP: 4 LT: +0 ECU BOP 10/2022
KTM	X-BOW GT4 2022	1200	+30	1230	70	+25	192	+20	ECU 2020 BOP MAP, 2.1 bar pboost at 1010mb. REV Limit 7000 rpm max Max CAMBER 2,5F/2,3R
Mercedes	AMG GT4	1400	+50	1450	93	+15	96	+5	Power Level 2 MAP 2019 ECU BOP 2020
Porsche	718 Cayman GT4 CS MR	1301	+19	1320	101	+5	94	+0	ECU BOP MAP 2020
Porsche	718 Cayman GT4 RS Clubsport	1330	+60	1390	97	+10	100	+10	Restrictor 53,7 mm ECU BOP MAP 2022
Toyota	GR Supra GT4	1360	+15	1375	175	+5	175	+0	Blue Power Stick V2 BOP 2021
Toyota	GR Supra GT4 EVO	1370	+25	1395	165	+10	165	+5	Silver Power Stick ECU BOP 2023

Remarks :
- ECU BOP maps are saved in the dataloggers for scrutineering.
- GT4 Cars are only eligible if presented with GT4 homologation file and SRO GT4 Certificate
- SRO GT Bureau can use any parameter for BOP purposes and can change the BOP of any car at any moment during the event.
- Engine reference data (iA, Lambda, Fuel inj, Cam In/Out, airbox pressure) is the one collected during BOP tests and will be used for checks. If noted differently in comments the (e.g. iA, Lambda, Fuel inj, Cam In/Out, airbox pressure) is set as reference.
- Turbo cars without adaptable pboost , identified by * in the BOP sheet, need to add +15kg per 20 mbar ambient pressure delta under 1010mbar, this means + 15 kg at Patmo of 990mb, +30 kg at Patmo of 970 mbar and +45 kg at Patmo of 950 mbar
- BMW M4 GT4 G82 adapt at Patmo via LT. Reference is 1000 mbar, -1 LT must be applied per -20 mbar Patmo, this means -1 LT at Patmo of 980mb, -2 LT at Patmo of 960 mbar and -3 LT at Patmo of 940 mbar. +1 LT to be added per +15 mbar on reference, +1 LT at 1015mbar; +2 LT at 1030 mbar.
- Maximum static rear camber -3;5°

Auf das „Total weight“ der obigen „Balance of Performance GT4 Cars“-Tabelle werden für die GTC Race GT4-BoP der Klasse 4 90 kg Gewicht addiert. Hieraus ergibt sich das GTC Race-Fahrzeugmindestgewicht MIT Fahrer und Fahrerausrüstung, ohne Nachfüllen oder Ablassen von Kraftstoff und anderen Flüssigkeiten.

FEDERATION INTERNATIONALE DE L'AUTOMOBILE

LED Boost Control Strategy

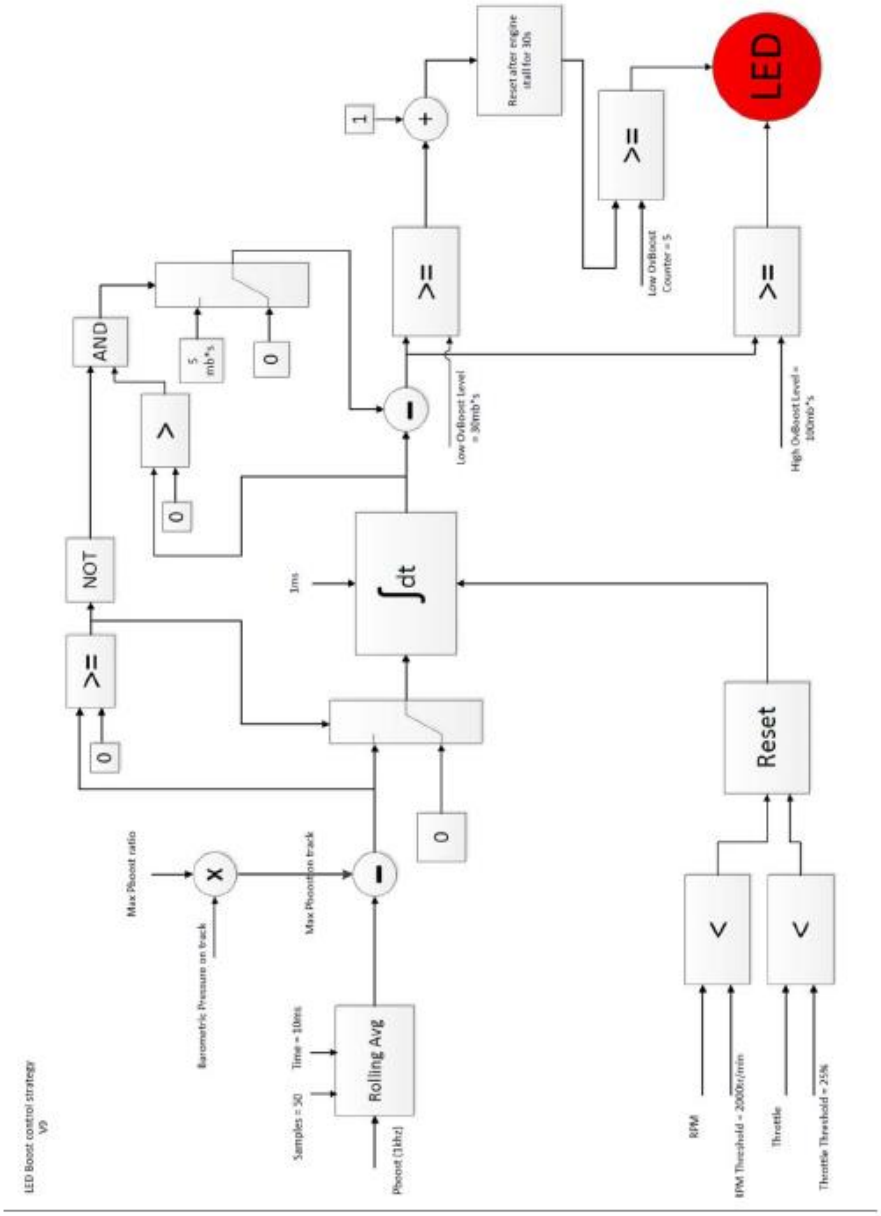

DMSB-genehmigt am 09.10.2023

Robin Strycek
Koordination Sport